Samostatná skriňa s krídlovými dverami

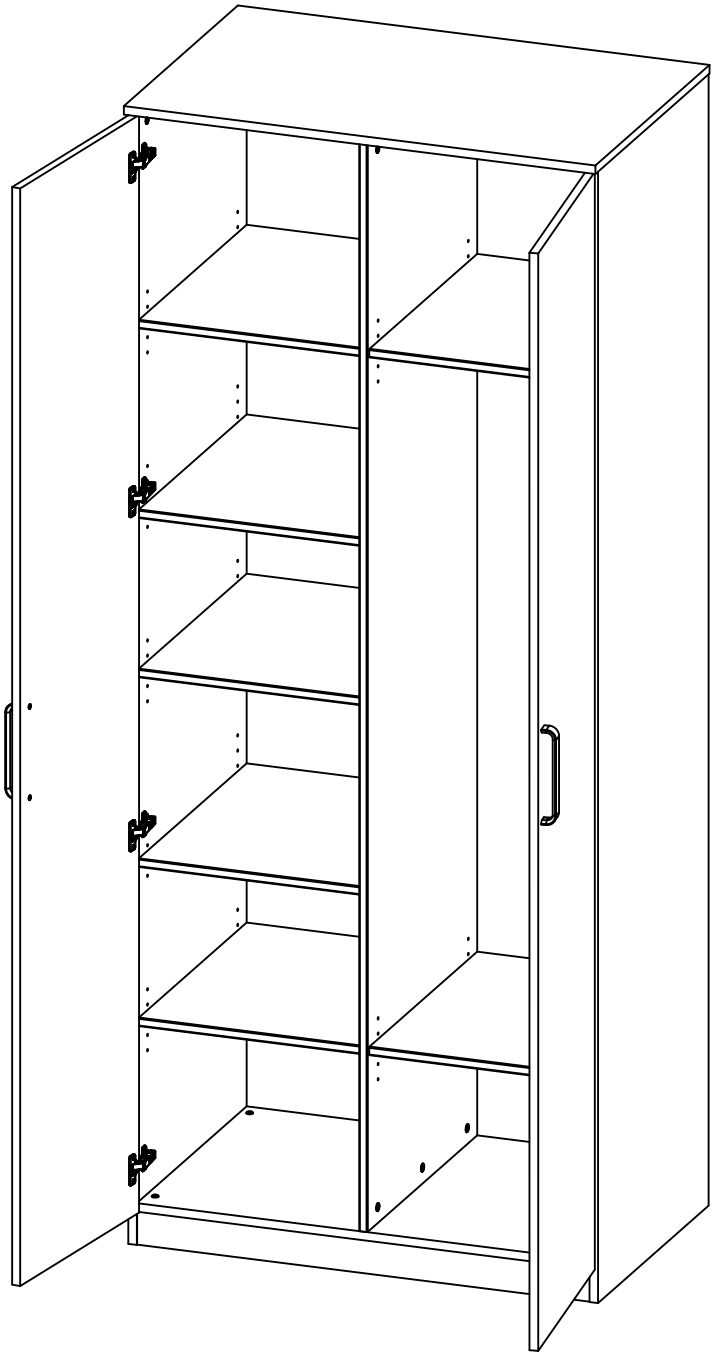

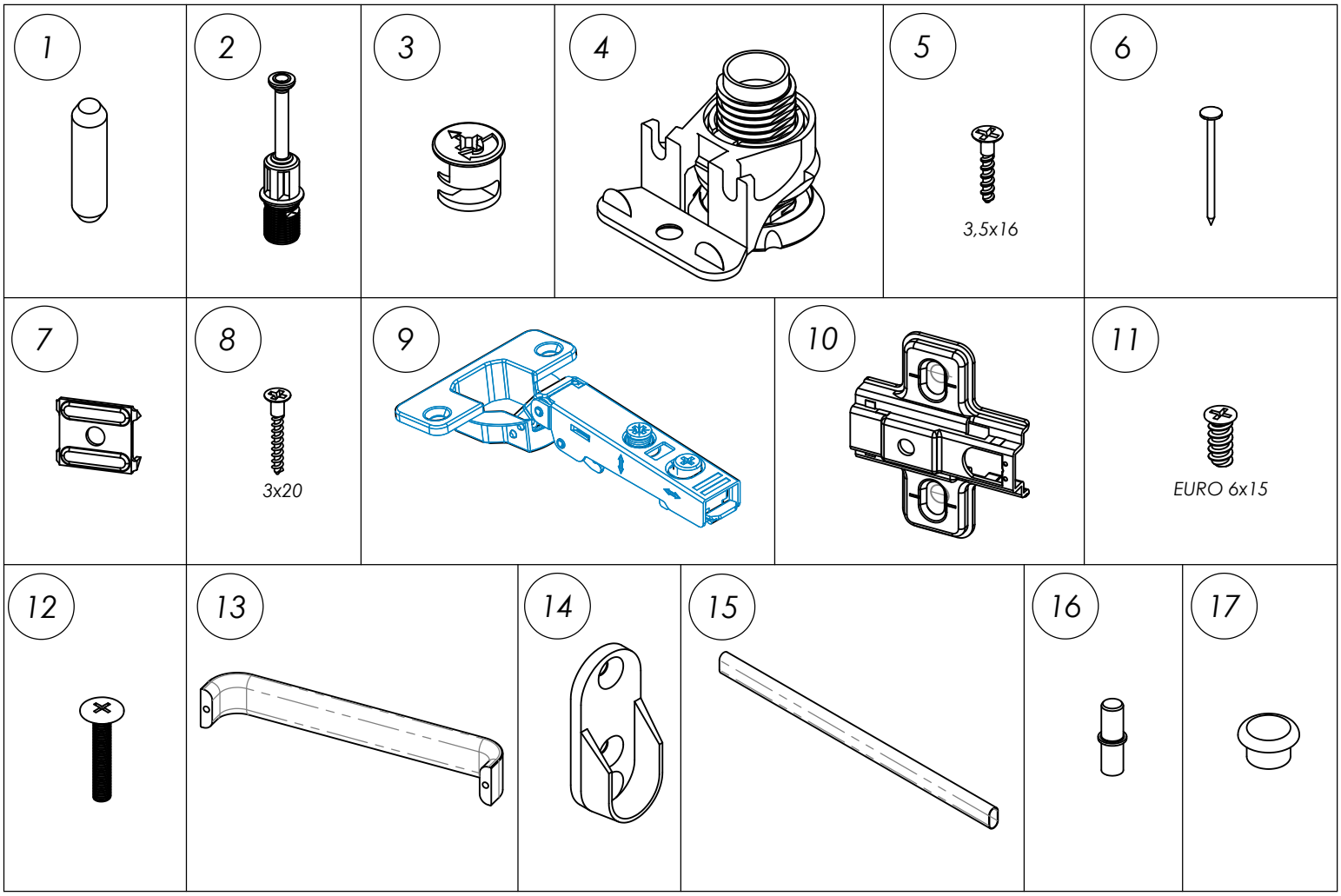
1
2
3
4
5
3,5x16
6
7
8
3x20
9
10
11
EURO 6x15
12
13
14
15
16
17

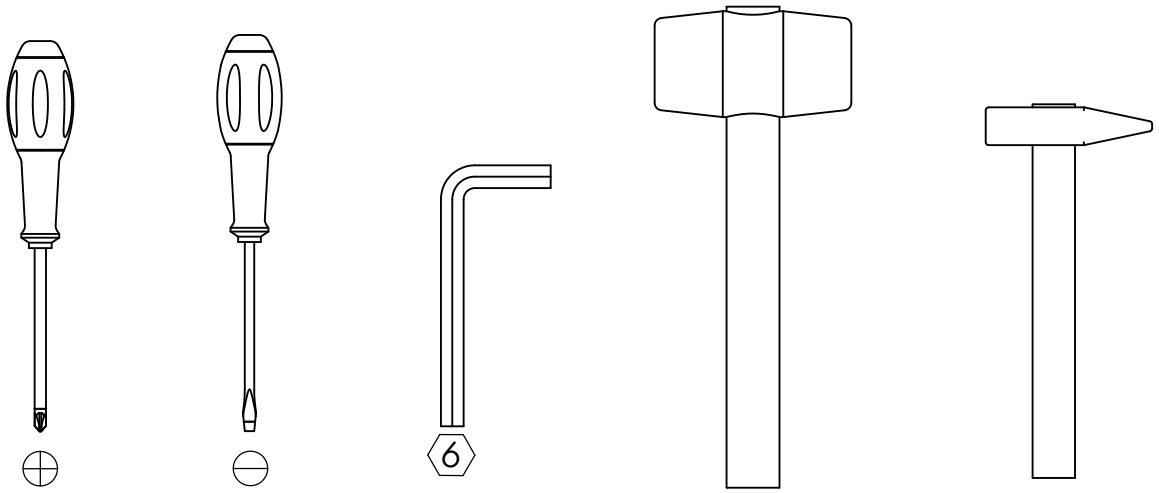
6

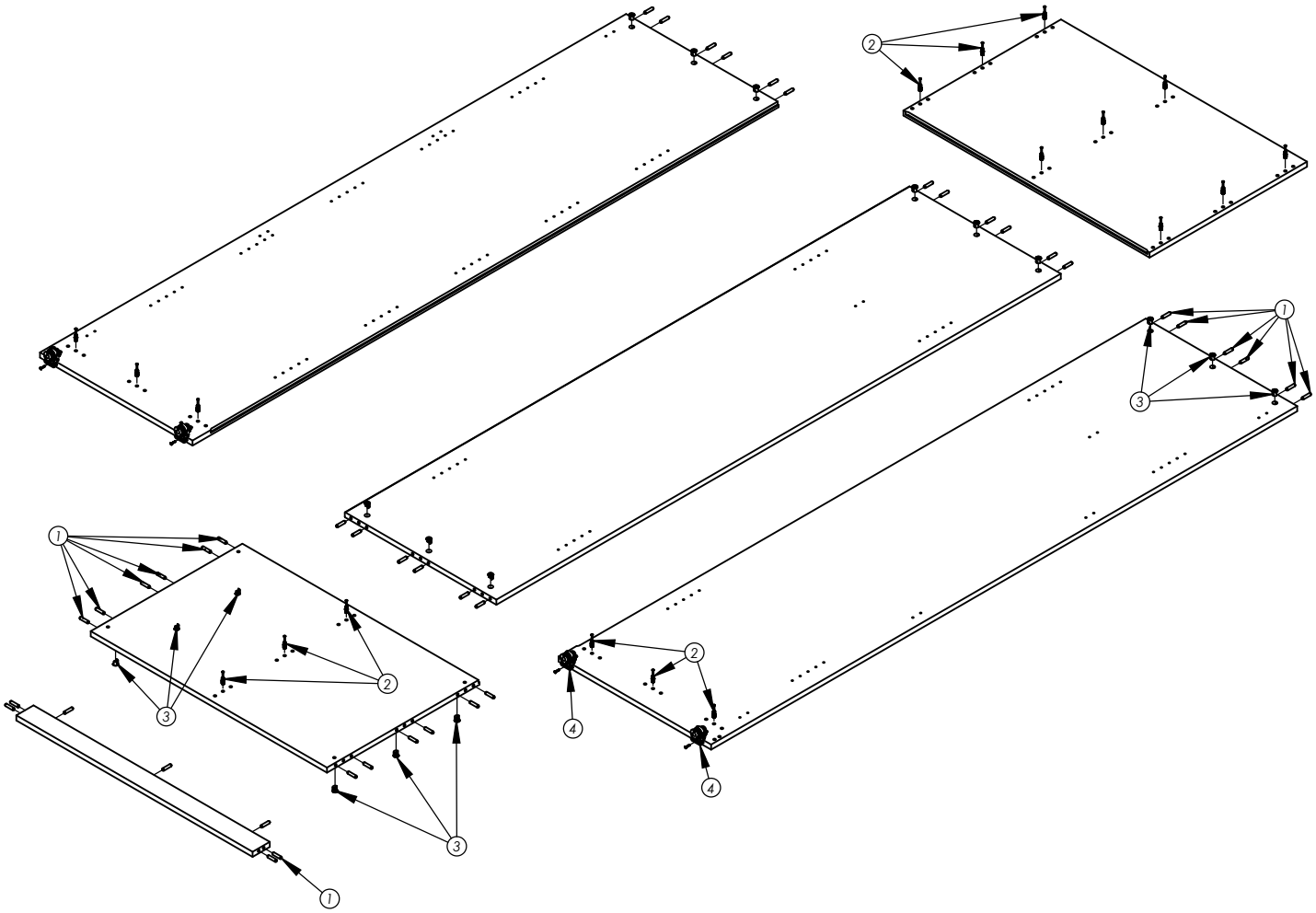
1
2
3
4

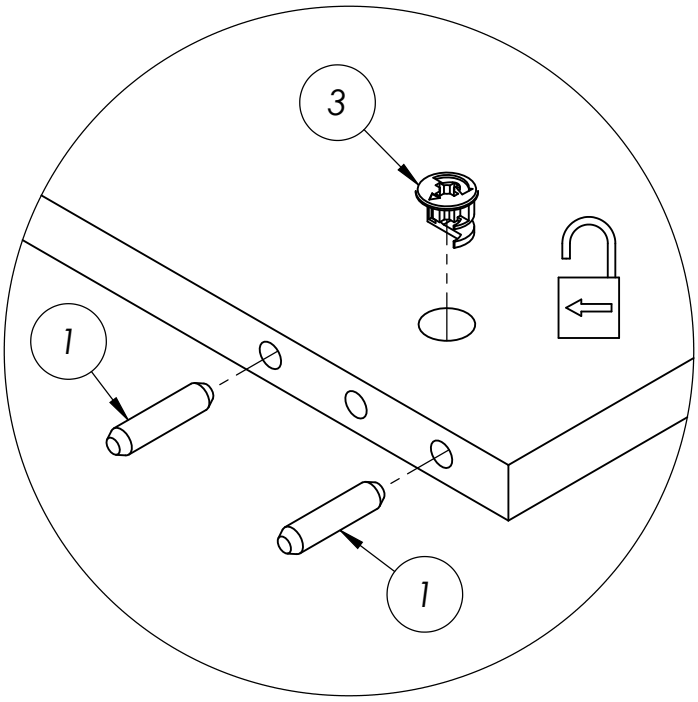
3
1
1

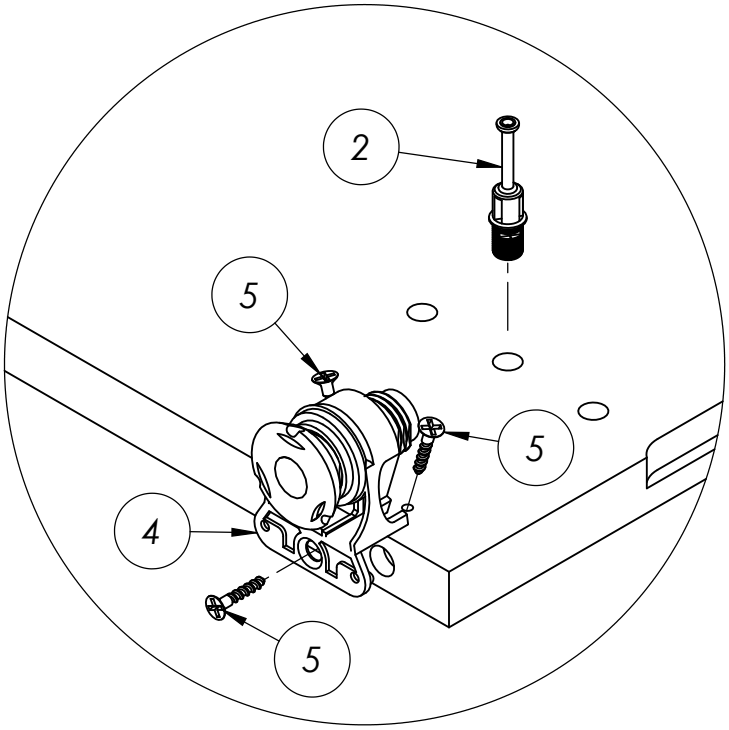
2
5
5
4
5

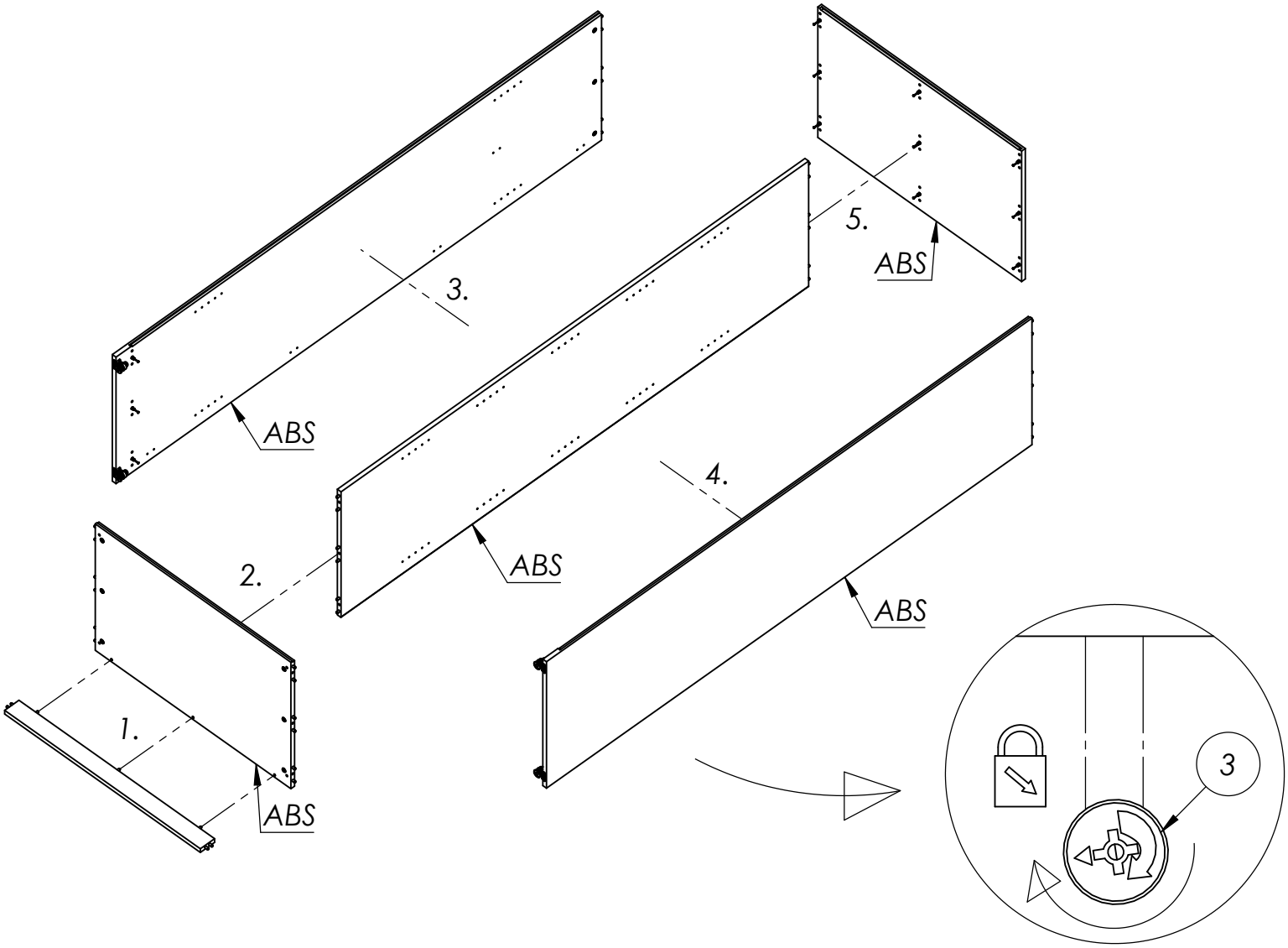
3.
ABS
5.
ABS
4.
ABS
2.
ABS
1.
ABS
3

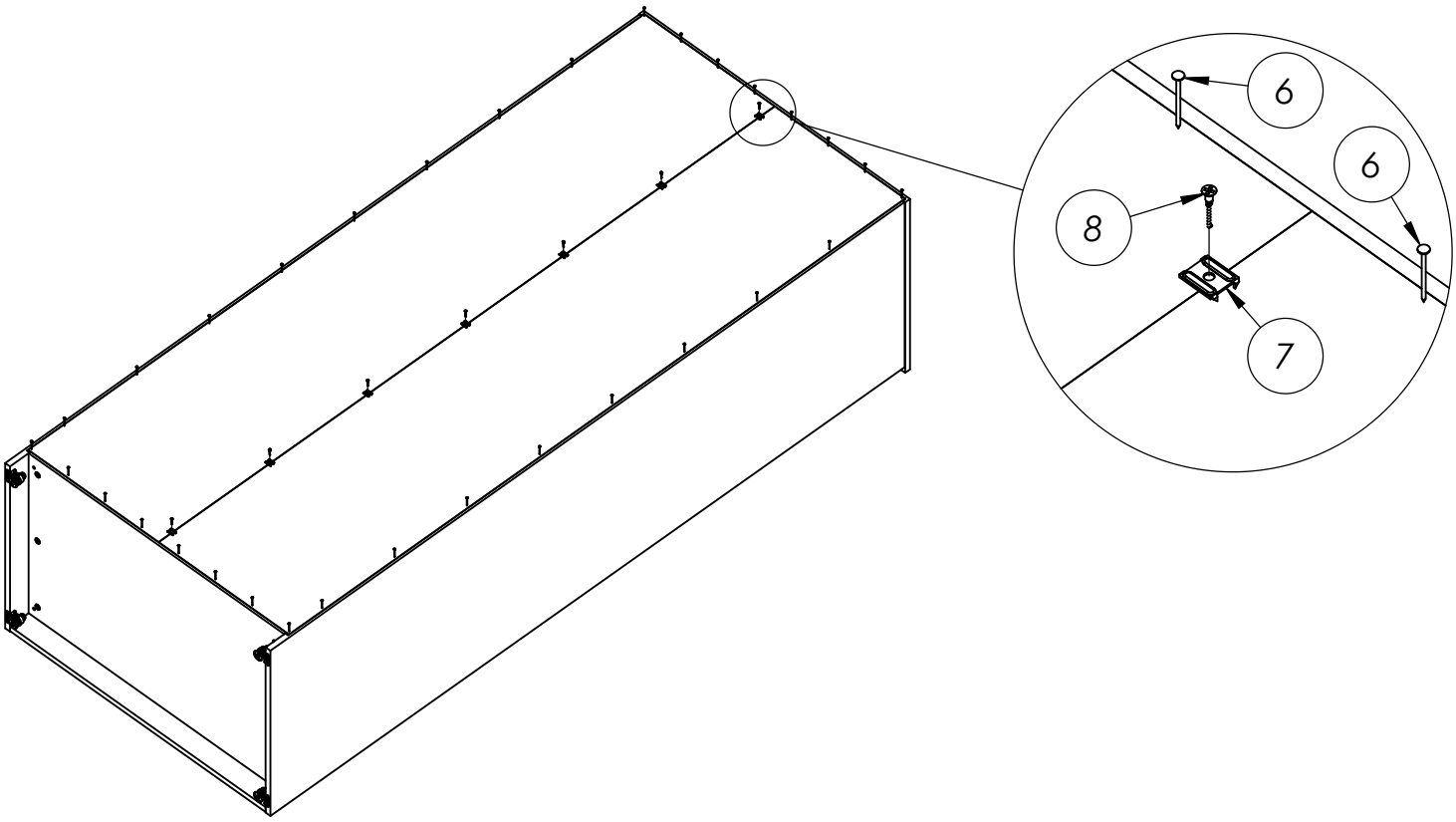
6
6
8
7

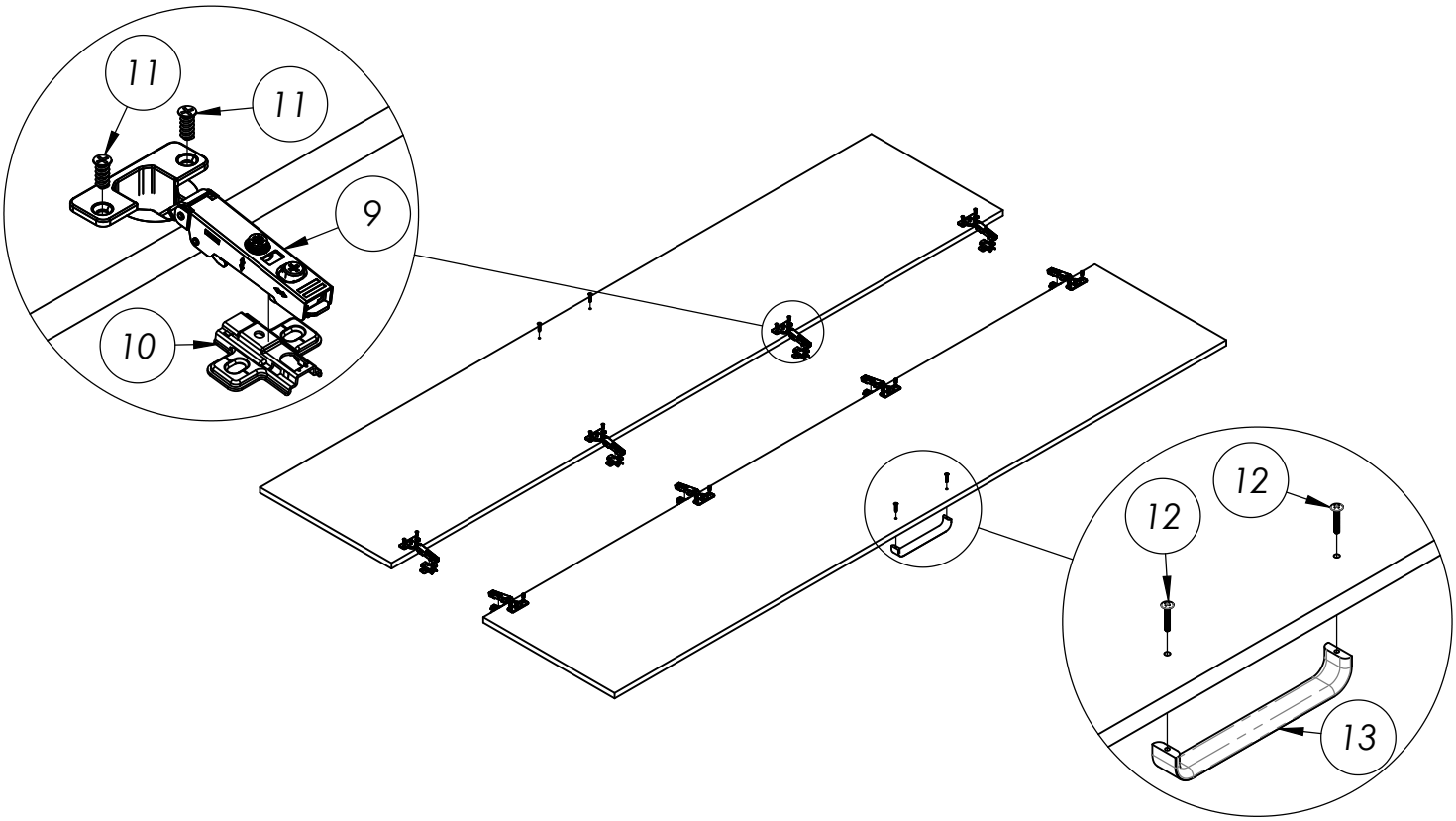
11
11
9
10
12
12
13

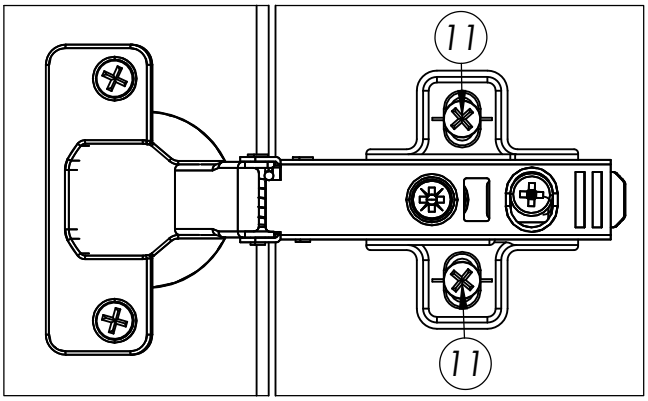
11
11

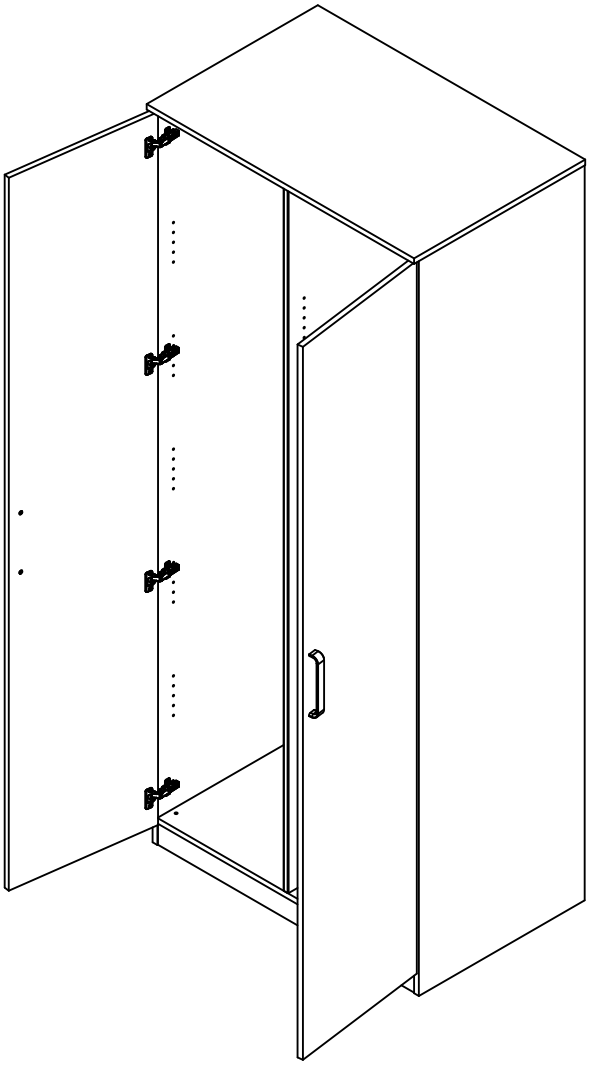

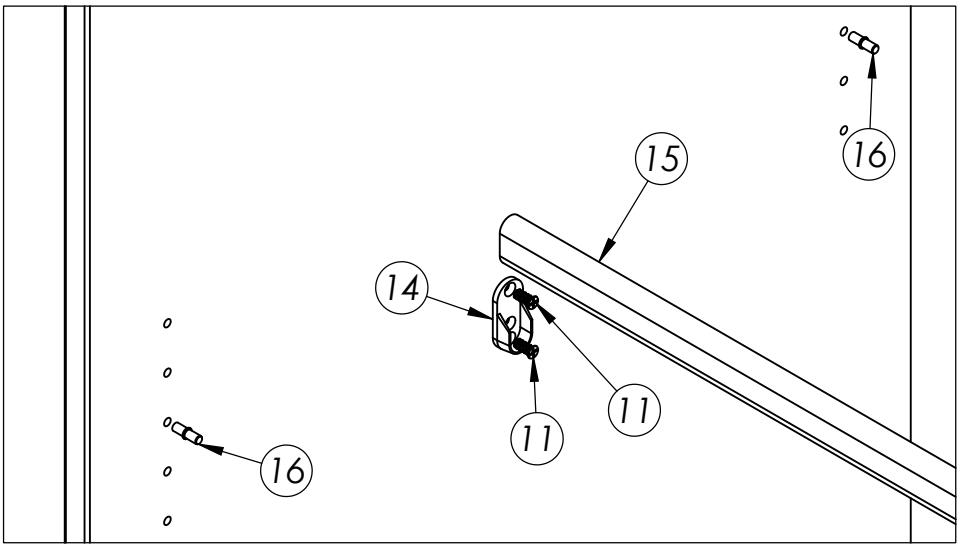
15
16
14
11
11
16

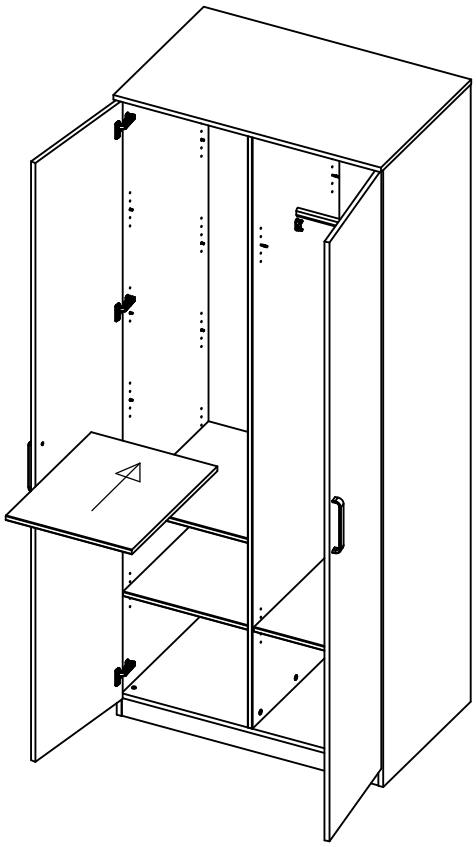

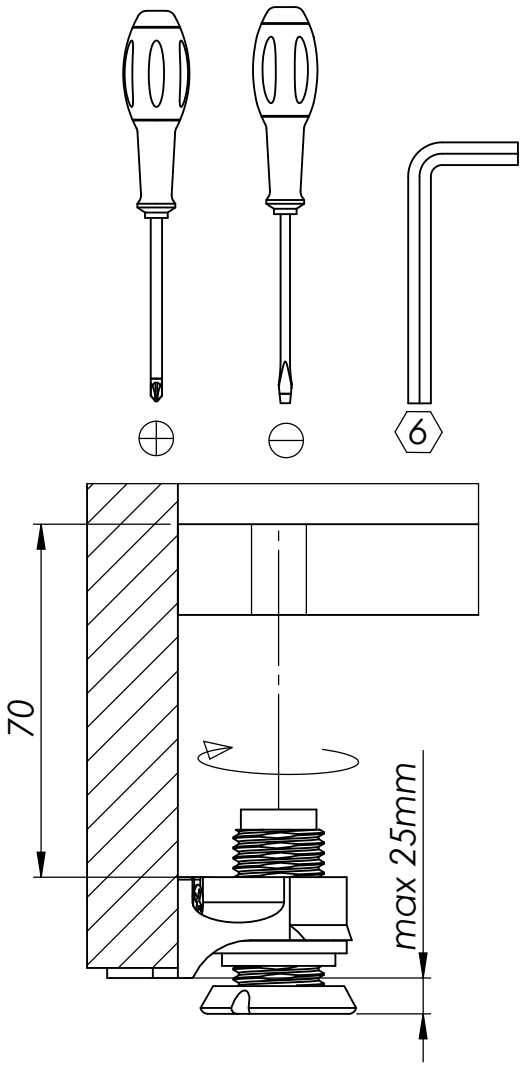
6
70
max 25mm

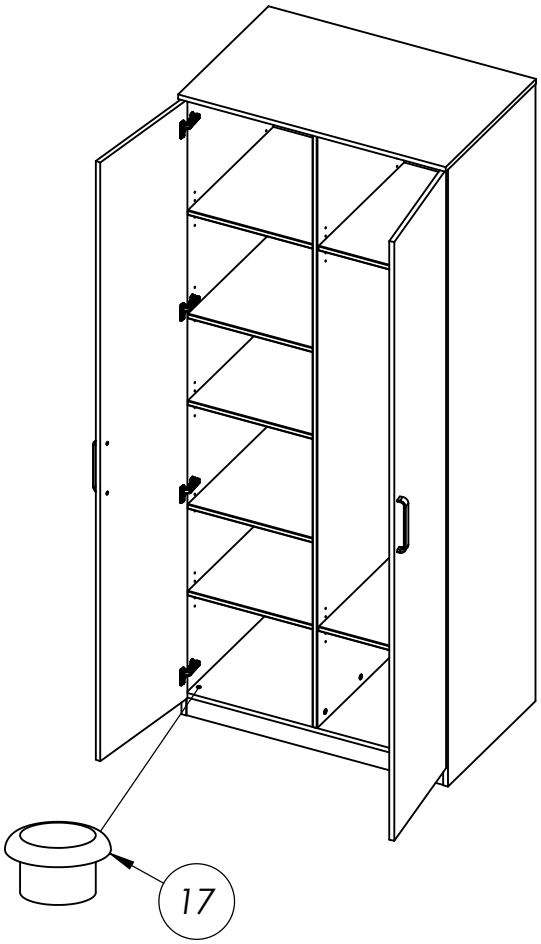
17